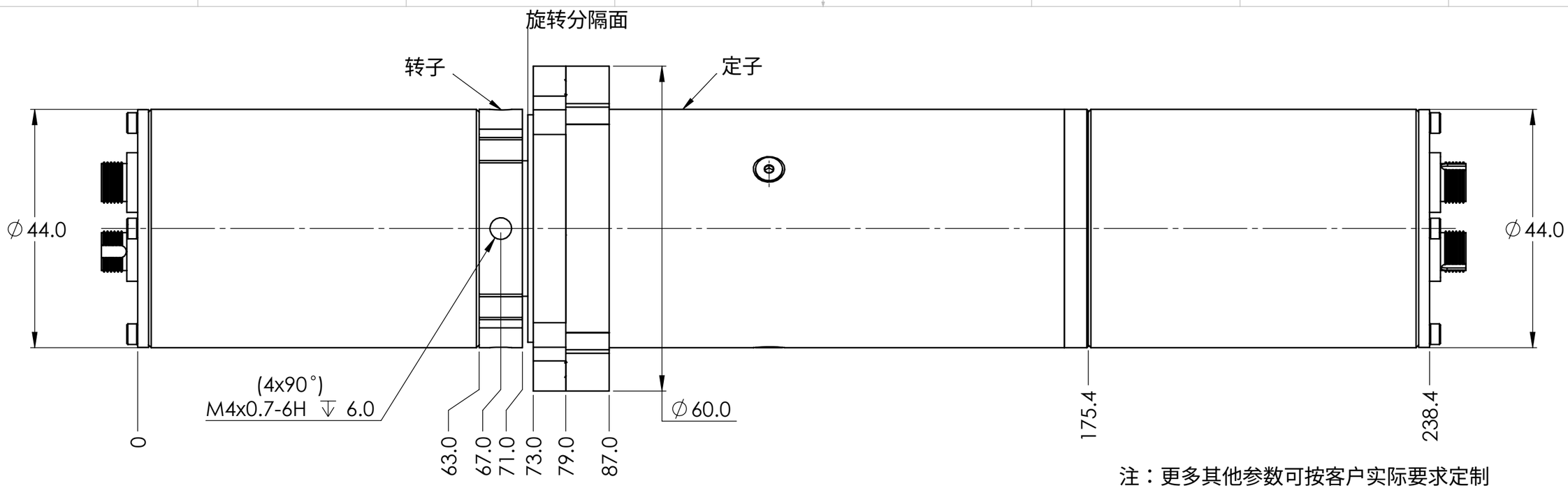

注：更多其他参数可按客户实际要求定制

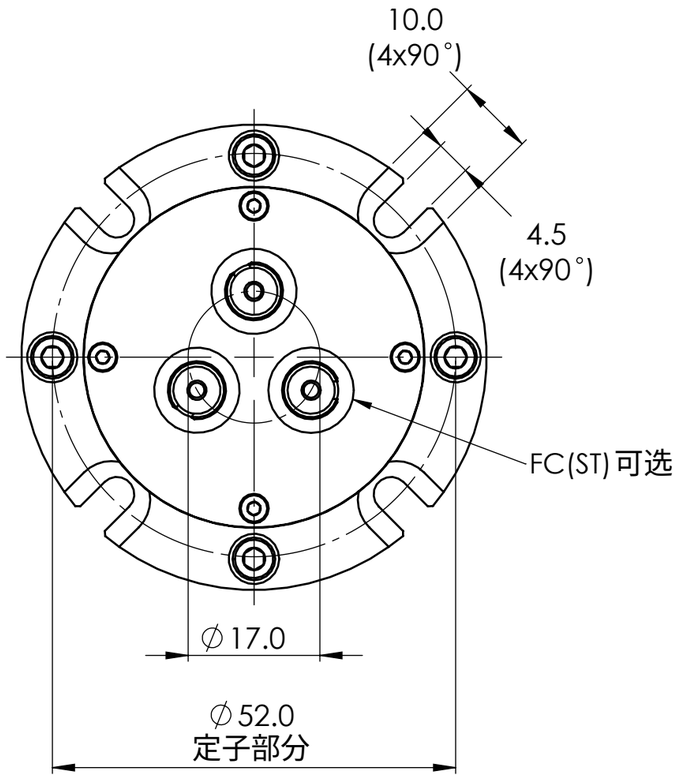

标准参数	
项目	参数
工作波长范围	单模：1270-1610 nm ；多模：850 和 1310 nm
插损	<5.5 dB
插损变化	~+/-0.5 - 1 dB
回损	>45 dB
串扰度	>50 dB（一般:63dB）
最高转速	300 rpm
预计寿命	1亿-2亿转
工作温度	-20 - +65℃
贮存温度	-25 - +75℃
封装类型	3个通道可任意选配FC或ST接口
壳体材料	不锈钢
光纤类别	单模或多模（仅限于50/125um和62.5/125um）
振动标准	MIL-STD-167-1
冲击标准	MIL-STD-810F
防护等级	IP 65

该图纸知识产权归九江英智科技有限公司所有，未经允许，不得转载或部分转载，一经发现，将追究其法律责任

单位：mm

公差：

角度 ± 1/2°
一位小数 ± 0.100
二位小数 ± 0.050
三位小数 ± 0.025

材料：

	时间	名称
绘制	10/5/2015	L. X.
检查	10/5/2015	R. Z.
工程		
制造方法		
质检员		

视图方向：第一视角

九江英智科技有限公司

MXnFC(ST)

型光旋转连接器

大小 B

REV 2

1页1